Katalog
CATERING
Kapitel
KOCHGERÄTE

Modell
CG7-41 NG

19007371 30/05/2019

GASHERD, CG7-41
Aus Edelstahl.
Offene Feuer mit Sicherheitsventilen und Thermoelementen.
Pilotbrenner zum Zünden.
Entnehmbare Fettauffangbleche.
Roste und Brenner aus Gusseisen.
Abmessungen des Rostes: 347x310 mm.
Brenner: 1 x 7.000 + 3 x 5.000 kcal/h.
GN-2/1-Ofen aus Edelstahl mit Edelstahl-Röhrenbrenner mit 6.000 Kcal/h, mit Pilotbrenner zum Zünden und Thermoelement.
Thermostatventil (130 °C - 350 °C)

DIMENSIONEN

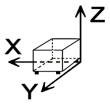

X Breite	700	mm	X Brutto breite	740	mm
Y Tiefe	775	mm	Y Brutto tiefe	835	mm
Z Höhe	850	mm	Z Brutto böhe	1045	mm
Nettogewicht	107,0	kg	Bruttogewicht	119,0	kg
Netto volumen	0,753	m3	Gross volume	0,646	m3

TECHNISCHE DATEN STROM

Spannung	N/A
Elektrische Frequenz	N/A

TECHNISCHE DATEN GAS

Gastyp	NG
Gasleistung	30,45 kW
Gasverbrauch	3,222 m3/h
Eingestellt auf	NG G20/G25/G25.1 20/25/25 mbar

TECHNISCHE DATEN ANSCHLÜSSE

Durchmesser Gas 1	R.3/4"G

Catálogo
CATERING

Capítulo
KOCHGERÄTE

Modelo
CG7-41 NG

19007371 30/05/2019

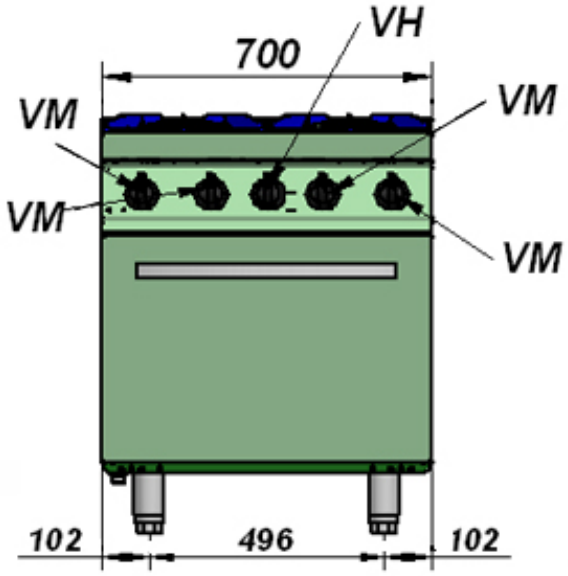

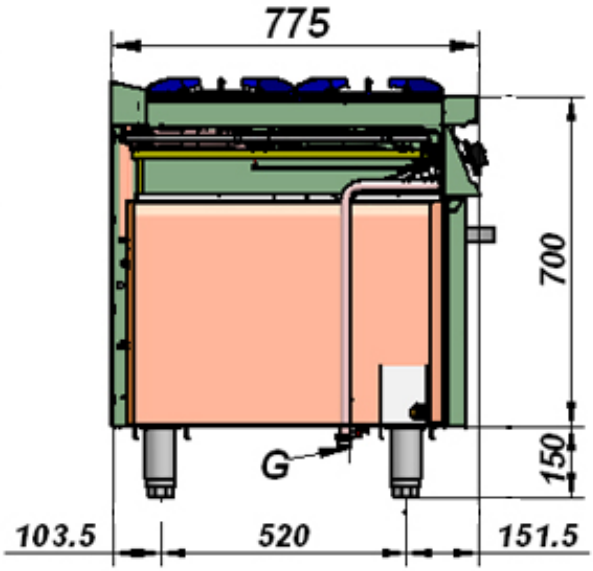

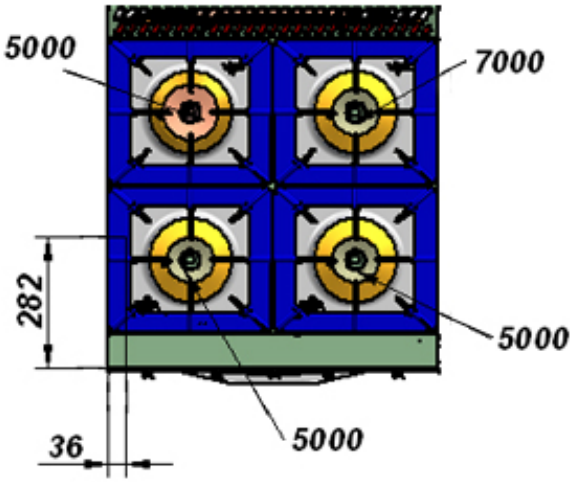

G: Entrada de gas
VM: Grifo válvula de mesa
VH: Válvula termostática de horno

G: Gas inlet
VM: Table tap-valve
VH: Oven thermostatic valve